UKŁAD ELEMENTÓW KONSTRUKCYJNYCH W OSI A i B

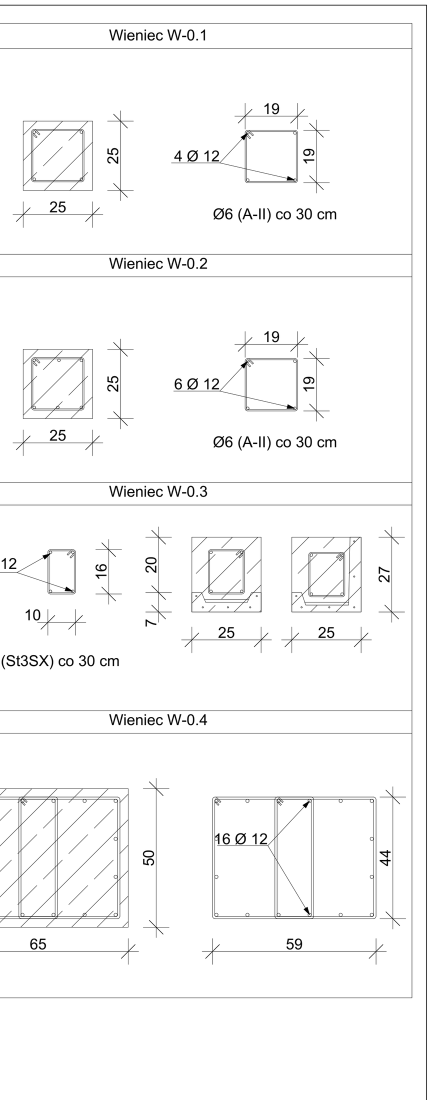

UWAGA:
1. WSZYSTKIE PRAWA AUTORSKIE DOTYCZĄCE TEGO RYSUNKU SĄ WŁASNOŚCIĄ **VISIO,**
2. WYKONAWCA JEST ZOBOWIĄZANY SPRAWDZIĆ WSZYSTKIE WYMIARY W NATURZE PRZED ROZPOCZĘCIEM PRAC BUDOWLANYCH. RÓŻNICE W RYSUNKACH I POMIARACH ORAZ WSZELKIE ROZBIEŻNOŚCI I ZMIANY MUSZĄ BYĆ WYJAŚNIONE Z PROJEKTANTEM PRZED ROZPOCZĘCIEM PRAC BUDOWLANYCH,
3. NIE NALEŻY ODMIERZAĆ RYSUNKU, ANI UŻYWAJĄC GO JAKO SZABLONU,
4. WSZYSTKIE PRACE NALEŻY PROWADZIĆ ZGODNIE ZASADAMI SZTUKI BUDOWLANEJ, ZALECENIAMI POLSKICH PRZEPISÓW BUDOWLANYCH I NORM BRANŻOWYCH, ATSTÓW I DOPUSZCZEŃ DO STOSOWANIA, ORAZ WEDŁUG ZALECEŃ I ZGODNIE Z TECHNLOGIAMI PRODUCENTÓW WSZELKICH WYROBÓW I SYSTEMÓW BUDOWLANYCH W REALIZACJI INWESTCJI,

PIOTR PIETRZYKOWSKI
BIURO ARCHITEKTONICZNE
ul. Babina 17/2
62-800 Kalisz
tel.: 508 002 432
www.e-visio.pl

NAZWA OBIEKTU BUDOWLANEGO	ADRES OBIEKTU BUDOWLANEGO	
BUDOWA SALI SPORTOWEJ Z CZĘŚCIĄ DYDAKTYCZNĄ ORAZ NIEZBĘDNĄ INFRASTRUKTURĄ TECHNICZNĄ	Wałbrzych; dz. 4/13,4/14; obręb geod. 0033; jedn. ewiden. 026501_1	
PROJEKTANT KONSTRUKCJI	DATA	PODPIS
inż. Stanisław Budziński upr. nr bn-8386/53/84, bn-8386/54/84 w spec. konstrukcyjno - budowlanej i architektonicznej.	05.2021	
SPRAWDZAJĄCY KONSTRUKCJI		
mgr inż. Marek Budziński upr. nr 52/p/99, w spec. konstrukcyjno - budowlanej	05.2021	
OPRACOWANIE		
inż. Karol Zalewski	05.2021	
NAZWA RYSUNKU	SKALA RYSUNKU	NR RYSUNKU
UKŁAD ELEMENTÓW KONSTRUKCYJNYCH W OSI A i B	**1:50**	**B-105**